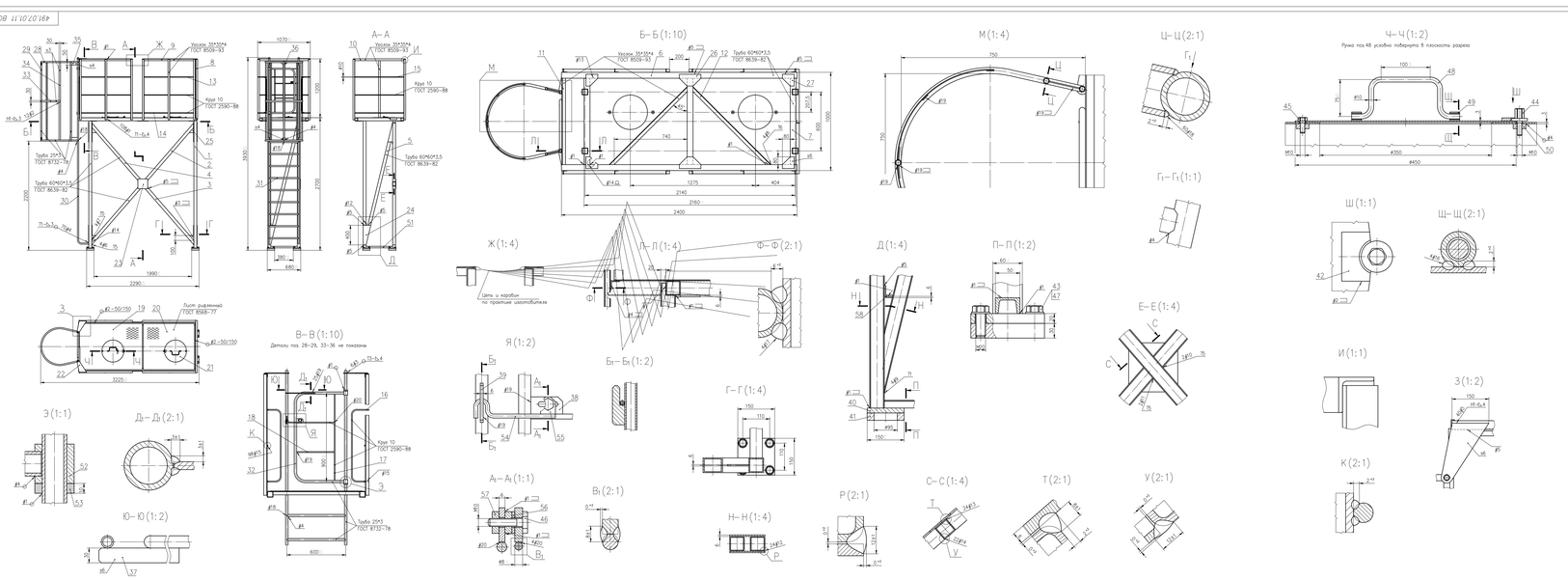

Поз.	Наименование	Кол.	Масса ед. изм. кг	Материал	Примечание
36	Косынка	4	0,08	Ст3сп2 ГОСТ 14637–89	
37	Упор	1	0,4	Ст3сп2 ГОСТ 14637–89	
38	Ребро	1	0,08	Ст3сп2 ГОСТ 14637–89	
39	Прокладка	1	0,01	Ст3сп2 ГОСТ 14637–89	
40	Опора	4	5,3	Ст3сп2 ГОСТ 14637–89	
41	Проставка	4	3,4	Ст3сп2 ГОСТ 14637–89	
42	Ограничитель	2	0,06	Ст3сп2 ГОСТ 14637–89	
43	Болт	16	0,4	Сталь 20Х13 ГОСТ 5949–75	Цепь 8 КГ 48 ОТ 16-16-12
44	Болт	2	0,4	Сталь 20Х13 ГОСТ 5949–75	Цепь 1 КГ 60 ОТ 16-16-12
45	Болт	2	0,4	Сталь 20Х13 ГОСТ 5949–75	Цепь 1 КГ 60 ОТ 16-16-12
46	Болт	1	0,03	Сталь 20Х13 ГОСТ 5949–75	Цепь 1 КГ 60 ОТ 16-16-12
47	Шайба	16	0,02	Ст3сп2 ГОСТ 535–2005	
48	Рукоя	2	0,2	Ст3сп2 ГОСТ 535–2005	
49	Петля	4	0,02	Ст3сп2 ГОСТ 535–2005	
50	Бобышка	4	0,02	Ст3сп2 ГОСТ 535–2005	
51	Шпилька	2	0,6	Ст3сп2 ГОСТ 535–2005	
52	Втулка	1	0,02	Ст3сп2 ГОСТ 535–2005	
53	Ограничитель	2	0,06	Ст3сп2 ГОСТ 535–2005	
54	Петля	1	0,08	Ст3сп2 ГОСТ 535–2005	
55	Ось	1	0,06	Ст3сп2 ГОСТ 535–2005	
56	Шайба	1	0,02	Ст3сп2 ГОСТ 535–2005	
57	Гайка	2	0,02	Ст3сп2 ГОСТ 535–2005	
58	Отжимка	4	0,2	Ст3сп2 ГОСТ 14637–89	

Поз.	Наименование	Кол.	Масса ед. изм. кг	Материал	Примечание
1	Опора	4	16,0	Отлив 10 ГОСТ 1363.5–86	
2	Опора	1	22,5	Отлив 10 ГОСТ 1363.5–86	
3	Опора	1	10,8	Отлив 10 ГОСТ 1363.5–86	
4	Опора	1	10,8	Отлив 10 ГОСТ 1363.5–86	
5	Опора	2	16,1	Отлив 10 ГОСТ 1363.5–86	
6	Опора	2	16,8	Отлив 10 ГОСТ 1363.5–86	
7	Опора	3	6,2	Отлив 10 ГОСТ 1363.5–86	
8	Уголок	13	2,8	Ст3сп2 ГОСТ 535–2005	
9	Уголок	4	2,1	Ст3сп2 ГОСТ 535–2005	
10	Уголок	1	2,3	Ст3сп2 ГОСТ 535–2005	
11	Уголок	1	1,9	Ст3сп2 ГОСТ 535–2005	
12	Уголок	2	2,4	Ст3сп2 ГОСТ 535–2005	
13	Пруток	8	0,7	Ст3сп2 ГОСТ 535–2005	
14	Пруток	2	1,4	Ст3сп2 ГОСТ 535–2005	
15	Пруток	3	0,7	Ст3сп2 ГОСТ 535–2005	
16	Пруток	2	0,8	Ст3сп2 ГОСТ 535–2005	
17	Пруток	1	0,5	Ст3сп2 ГОСТ 535–2005	
18	Пруток	2	0,2	Ст3сп2 ГОСТ 535–2005	
19	Настил	1	25,8	Ст3сп2 ГОСТ 5582–97	
20	Настил	1	20,6	Ст3сп2 ГОСТ 5582–97	
21	Крышка	2	3,7	Ст3сп2 ГОСТ 5582–97	
22	Косяжка	2	1,1	Ст3сп2 ГОСТ 14637–89	
23	Лист	1	1,9	Ст3сп2 ГОСТ 14637–89	
24	Косяжка	4	2	Ст3сп2 ГОСТ 14637–89	
25	Ребро	4	0,3	Ст3сп2 ГОСТ 14637–89	
26	Косяжка	2	0,9	Ст3сп2 ГОСТ 14637–89	
27	Косяжка	4	0,5	Ст3сп2 ГОСТ 14637–89	
28	Дуга	2	3,1	Отлив 10 ГОСТ 8731–87	
29	Опора	3	2,6	Отлив 10 ГОСТ 8731–87	
30	Опора	2	6,4	Отлив 10 ГОСТ 8731–87	
31	Перемычка	10	0,9	Отлив 10 ГОСТ 8731–87	
32	Дуга	1	2,9	Отлив 10 ГОСТ 8731–87	
33	Дуга	2	0,4	Ст3сп2 ГОСТ 5582–97	
34	Полоса	4	1,1	Ст3сп2 ГОСТ 5582–97	
35	Ребро	4	0,2	Ст3сп2 ГОСТ 14637–89	

1 Требования к материалам по спецификации конструкционным материалам 3929.00.ТТ ДВ.
2 Контроль качества сварных швов по операциям 001, 002, 003, 004, 009, 010, 101 (по сертификатам данной), 201 (поз. 1–43, 47–58 по сертификатам данной), 211 (поз. 43 по сертификатам данной), 221 (поз. 8–27, 33–42, 47–58 по сертификатам данной), 231 (поз. 43–46 по сертификатам данной), 232 (поз. 43–46 по сертификатам данной), 301, 302, 411 (по сертификатам данной), 441.
3 Контроль качества сборочных материалов проводить по программе контроля качества 3929.00 ПМО по операциям 003, 102 (по сертификатам данной), 201 (по сертификатам данной), 291, 301, 302, 317.
4 Требования к сборке по ГНАЗ Г–7–009–89.
Сборка соединений ⌀1–5 по ГОСТ 5264–80 – сварка ручная дуговая. Сборка соединений ⌀6–11 по ГОСТ 11534–75 – сварка ручная дуговая. Остальные сборные соединения – сварка ручная дуговая.
Электрод УОНИИ-13/55 по ГОСТ 9466–75 и РТД 2730.300.02–91, марка наплавленного металла 20 кд.
5 Контроль качества сборки соединений проводить по программе контроля качества 3929.00 ПМО по операциям 001, 002, 003, 004, 009, 010, 011, 012, 015, 016, 021, 301, 302.
6 Контроль качества сварных швов по операциям по ГНАЗ Г–7–010–89 как для сборных соединений II категории.
6 □Размеры для справок.
7 Покрытие изделия, кроме кромок под сборку (в состоянии поставки) и разъемных соединений – комплексное оксидонасыщенное ОС-51-03 по ТУ 84-725-78 эмалью, изнаноса отверждения, в цвет глиф. с последующим нанесением однако слоя эмали АО-921 ГОСТ 18508–70.
8 Изделие в состоянии поставки должно быть упаковано в транспортирувать по ГОСТ 6.004–76, бирками защиты БЗ-4.
8 Разъемные поверхности покрыть пастой ВНИИ НТ-232 ГОСТ 14068–79.
9 Условия хранения и транспортирования в части воздействия климатических факторов внешней среды в соответствии с требованиями ГОСТ 15150–69:
– лит отнесены – Б;
– по условиям хранения – 5;
– условия транспортирования – Ж;
– вид климатического исполнения УХЛ4.
10 Изделие относится к 4 классу безопасности в соответствии с НП-001-97 (ПНАЭ Г-01-011-97).
11 Категория сейсмостойкости II в соответствии с НП-031-01.
12 Соблюдать требования "Специальные условия поставки оборудования, изделий, материалов и изделий для объектов атомной энергетики".
13 Настоящий документ разработан по Заказу Генерального Подряда ГП "ПО "Стройдеталь" для АЭС-2006 применительно к проекту реакторной установки для АЭС-2006. В соответствии с Техническим заданием № 3929-13-00 и применен для условий площадки ЛАЭС-2.
Применение документа в отношении других объектов возможно только при наличии предусмотренных согласований.

Инв. № подл. | Подпись и дата | Взам. инв. №

Инженер-конструктор-технолог отделения	Д.Б.Дроздов		
Инженер-конструктор	А.А.Шаров		
Ведущий инженер-технолог	А.А.Пронин		
Ведущий инженер-конструктор	А.А.Ковалев		
Начальник отдела	Ю.Ф.Шебуев		
Главный инженер	Б.Б.Ярцев		
Главный инженер проекта	А.А.Ковалев		
Начальник отдела	Ю.Ф.Шебуев		
Главный инженер	Б.Б.Ярцев		
Генеральный директор	А.А.Ковалев		
Согласовано			
Взам. инв. №			
Подпись и дата			
Инв. № подл.			
Изм.	Кол.уч.	Лист	№ док.	Подпись	Дата

Фасс 1420.В.1.32 & 01.1А&В-Г.1А&В.021.ОН.0002_&_Л.0

		1420.В.1.32 & 01.1А&В-Г.1А&В.021.ОН.0002			
		491.07.01.11 ВО			
Изм.	Кол.уч.	Лист	№ док.	Подпись	Дата
Разраб.	Дроздов				
Пров.	Шаров	Площадка обслуживания стенда бортовыхвесов	Лит.	Масса	Масштаб
Н.контр.	Пронин			450	1:20
Утверд.	Ковалев	Чертеж общего вида	Лист	Листов	
Н.контр.	Шебуев			1	
Утверд.	Ковалев		Предприятие		
			ЗАО "ЗЕ "Гарант-ПКБ"		

Формат А2х4